ZANUSSI PROFESSIONAL

Gamma cottura modulare EVO700 Friggitrice monoblocco elettrica 7+7 litri - 2 vasche

ARTICOLO N°

MODELLO N°

NOME

SIS #

AIA #



372078 (Z7FREH2BF0) Friggitrice elettrica, 2 vasche da 7 litri e 2 cestelli (vasca a "V" resistenze esterne)

Descrizione

Articolo N°

Puo' essere installata su piedini in acciaio inox regolabili in altezza. Elementi riscaldanti a infrarosso ad alto rendimento collocati all'esterno della vasca (10,8 kw). Profonda vasca a forma di "V". Olio scaricato tramite rubinetto nel contenitore di raccolta posto sotto la vasca. Pannelli esterni in acciaio inox con finitura Scotch Brite. Piano di lavoro in acciaio inox stampato in un unico pezzo (spessore 1,5 mm). Bordi laterali a taglio laser ad angolo retto per una perfetta giunzione con altre unità. Coperchio incluso.

Caratteristiche e benefici

- L'unità può essere installata su piedini in acciaio inox regolabili.
- Vasche profonde a forma di "V".
- Elementi riscaldanti ad infrarosso ad elevata efficienza posizionati all'esterno della vasca.
- Regolazione termostatica della temperatura dell'olio pari a 185°C.
- Termostato di sicurezza contro il surriscaldamento di serie per tutte le unità.
- Valvola di scarico dell'olio posizionata sotto le vasche.
- Tutti i principali componenti sono posizionati nella parte frontale dell'unità per facilitare le operazioni di manutenzione.
- Protezione all'acqua IPX4.
- Strumento di monitoraggio della qualità dell'olio portatile opzionale (codice 9B8081) per una gestione efficiente dell'olio.

Costruzione

- Pannellatura esterna in acciaio inox con finitura Scotch Brite
- Piano di lavoro in acciaio inox realizzato in un unico pezzo di 1,5 mm di spessore.
- I modelli hanno bordi laterali ad angolo retto per consentire giunture a livello tra le unità ed eliminare la possibilità di infiltrazioni.
- Interno della vasca con angoli arrotondati per facilitare le operazioni di pulizia.

Sostenibilità

- Questo modello è conforme all'ordinanza Svizzera sull'efficienza energetica (730.02)

Approvazione:

Gamma cottura modulare EVO700 Friggitrice monoblocco elettrica 7+7 litri - 2 vasche

Accessori inclusi

- 2 x Portina per base aperta PNC 206342
- 2 x Cestello per friggitrici top e monoblocco da 7 litri PNC 921608

Accessori opzionali

- Kit per sigillatura giunzioni PNC 206086 ❑
- Kit 4 ruote di cui 2 con freno (ordinare insieme al kit di installazione su ruote/piedini) PNC 206135 ❑
- Kit piedini flangiati PNC 206136 ❑
- Zoccolatura frontale per installazioni su zoccolo in cemento, 800 mm PNC 206148 ❑
- Zoccolatura frontale per installazioni su zoccolo in cemento, 1000 mm PNC 206150 ❑
- Zoccolatura frontale per installazioni su zoccolo in cemento, 1200 mm PNC 206151 ❑
- Zoccolatura frontale per installazioni su zoccolo in cemento, 1600 mm PNC 206152 ❑
- Corrimano frontale da 800 mm PNC 206167 ❑
- Zoccolatura frontale per funzioni da 800 mm PNC 206176 ❑
- Zoccolatura frontale per funzioni da 1000 mm PNC 206177 ❑
- Zoccolatura frontale per funzioni da 1200 mm PNC 206178 ❑
- Zoccolatura frontale per funzioni da 1600 mm PNC 206179 ❑
- Piano porzionatore da 800 mm PNC 206186 ❑
- Corrimano frontale da 1200 mm PNC 206191 ❑
- Corrimano frontale da 1600 mm PNC 206192 ❑
- Kit 4 piedini per installazioni su zoccolo in cemento (non adatti per la griglia monoblocco Evo900) PNC 206210 ❑
- Corrimano laterale destro e sinistro PNC 206240 ❑
- 2 zoccolature laterali PNC 206249 ❑
- 2 zoccolature laterali per installazioni su zoccolo in cemento PNC 206265 ❑
- Alzatina per camino per funzioni da 800 mm PNC 206304 ❑
- 2 pannelli per copertura laterale (altezza 700 mm, profondità 700 mm) PNC 206319 ❑
- Portina per base aperta PNC 206342 ❑
- Kit installazione su ruote/piedini da 800 mm PNC 206367 ❑
- Kit installazione su ruote/piedini da 1200 mm PNC 206368 ❑
- Kit installazione su ruote/piedini da 1600 mm PNC 206369 ❑
- Pannello per copertura posteriore da 800 mm PNC 206374 ❑
- Pannello per copertura posteriore da 1000 mm PNC 206375 ❑
- Pannello per copertura posteriore da 1200 mm PNC 206376 ❑
- Griglia per camino per funzioni da 400 mm PNC 206400 ❑
- Cestello per friggitrici top e monoblocco da 7 litri PNC 921608 ❑
- Filtro per bacinella raccolta olio per friggitrici monoblocco da 7, 14 e 15 litri PNC 921693 ❑

L'azienda si riserva il diritto di apportare modifiche ai prodotti senza preavviso

2026.11.20

Gamma cottura modulare
EVO700 Friggitrice monoblocco elettrica 7+7 litri - 2 vasche

Fronte

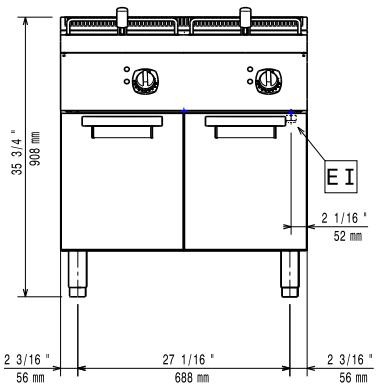

Lato

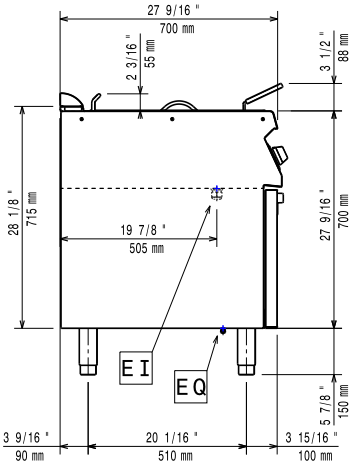

EI = Connessione elettrica
EQ = Vite Equipotenziale

Alto

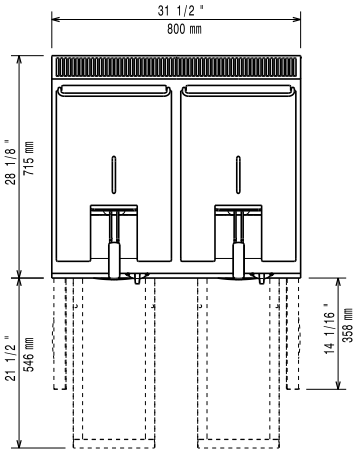

Elettrico

Tensione di alimentazione:	380-400 V/3N ph/50-60 Hz
Watt totali:	10.8 kW

Informazioni chiave

If appliance is set up or next to or against temperature sensitive furniture or similar, a safety gap of approximately 150 mm should be maintained or some form of heat insulation fitted.

Dimensioni utili vasca (larghezza):	240 mm
Dimensioni utili vasca (altezza):	235 mm
Dimensioni utili vasca (profondità):	380 mm
Capacità vasca:	5.5 lt MIN; 7 lt MAX
Controllo termostatico:	105 °C MIN; 185 °C MAX
Peso netto:	69 kg
Peso imballo:	81 kg
Altezza imballo:	1140 mm
Larghezza imballo:	820 mm
Profondità imballo:	860 mm
Volume imballo:	0.8 m³
Gruppo di certificazione:	EFE72M07

L'azienda si riserva il diritto di apportare modifiche ai prodotti senza preavviso

2026.11.20